Linha - Miniatura

Os micro switches miniatura modelos A e B fabricados pela **SWITERM**, foram desenvolvidos para atender às necessidades de qualidade e competitividade do mercado. Sua construção possui alta resistência de isolação, precisão e uniformidade das características operacionais. As várias opções de características, abaixo combinadas, fornecerão inúmeras vantagens para suas aplicações.

MODELO A
***Alta sensibilidade:**
25gr (máx.)
***Longa vida mecânica:**
10.000.000 cíclos (min.)

MODELO B
***Alta cap.dos contatos:**
15 A (máx.)
***Vida mecânica:**
5.000.000 cíclos (mín.)

Características gerais

Invólucro: Nylon ou (Baquelite sob consulta)
Vida mecânica: 10.000.000 ciclos
Faixa de temperatura: -15ºC até +60ºC
Capacidade dos contatos: 3A / 5A - 250VCA
Contatos: Prata/Níquel

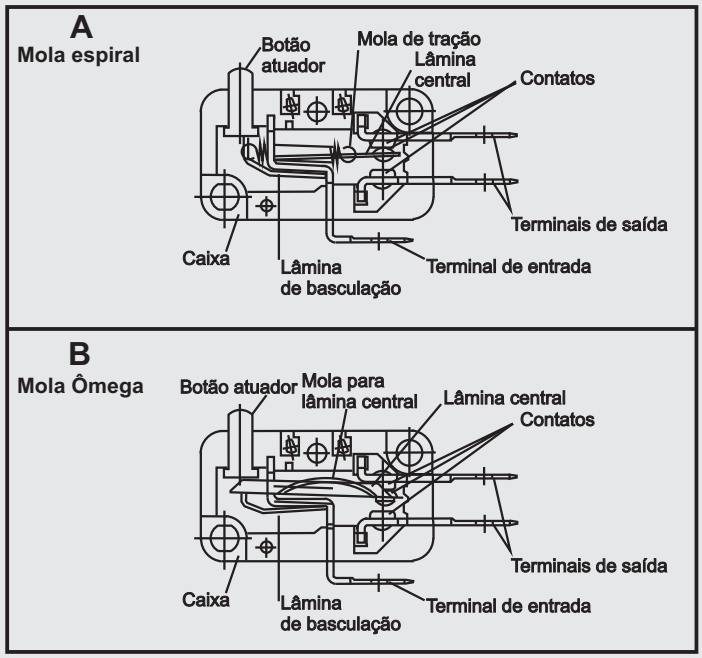

Chave de Código

A 2 2 0 0 - AM

Modelo

Capacidade dos contatos

1 - 15A - 125/250VAC 0,05A - 250VDC
Motor - 0,1A 125VDC **2** - 10A - 125/250VAC 0,05A - 250VDC Motor - 0,1A 125VDC

Tipo de Alavanca conforme pag. 2

Terminais

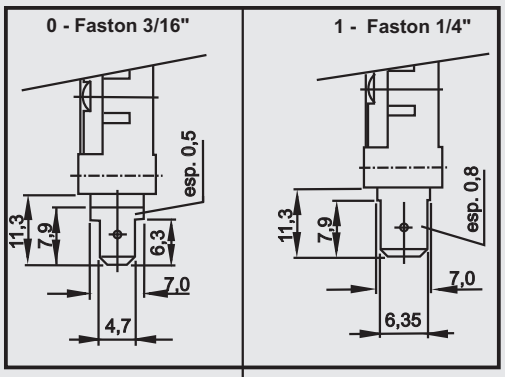

Força de operação

1	50 gramas
2	80 gramas
3	160 gramas
4	250 gramas

Circuito

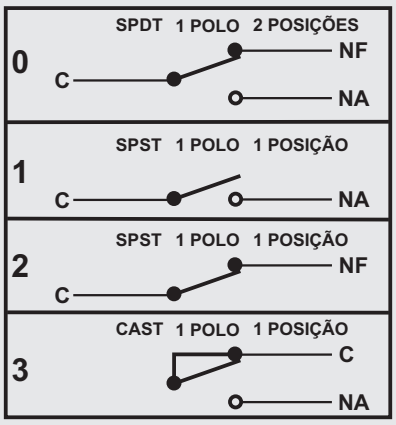

Definições das características operacionais

FO- Força de Operação: Força necessária no embolo ou atuador para causar o movimento de ação rápida nos contatos, a partir da posição livre.

FL- Força de Liberação: Força armazenada pela mola do switch para liberação do contato para a posição livre.

PC- Pré-Curso: Distância percorrida pelo embolo ou atuador da posição livre até a posição de operação.

SC- Sobre-Curso: Distância percorrida pelo embolo ou atuador após a posição de operação.

CD- Curso Diferencial: Distância percorrida pelo embolo ou atuador da posição de operação até a posição de liberação.

PO- Posição de Operação: Posição do embolo ou atuador no ponto em que o contato móvel atua por efeito de ação rápida.

PSC- Posição Sobre Curso: Ponto em que o embolo ou atuador percorre seu curso total.

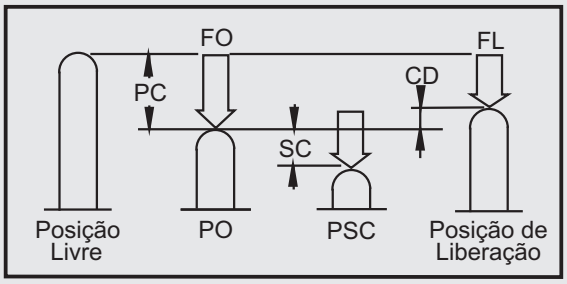

Pino

Alavanca curta (AC)

Alavanca média (AM)

Alavanca longa (AL)

Alavanca curta com rolete (CR)

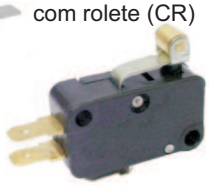

Alavanca média com rolete (MR)

Alavanca média c/ rolete simulado (RS)

Alavanca One Way (OW)

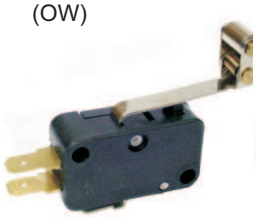

Bucha rosqueada com botão (H1)

Bucha rosqueada c/ rolete horizontal (I1)

Bucha rosqueada c/ rolete transversal (I2)

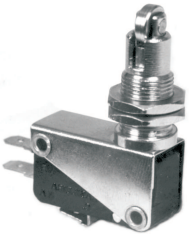

Características Operacionais:

MODELO	CAPACIDADE DOS CONTATOS	FO gramas máx.	FL gramas mín.	PC mm máx.	SC mm mín.	CD mm máx.	PO mm
A2100	5 Amp.	50	5	1,2	1,0	0,3	$14,7^{\pm 0,4}$
A2100-AC	5 Amp.	50	5	1,2	1,0	0,3	$15,2^{\pm 0,5}$
A2100-AM	5 Amp.	25	2	2,8	2,2	0,8	$15,2^{\pm 1,5}$
A2100-AL	5 Amp.	10	—	5	4	1,4	$15,2^{\pm 2,0}$
A2100-CR	5 Amp.	50	5	1,5	1,0	0,3	$20,5^{\pm 0,7}$
A2100-MR	5 Amp.	25	2	3,2	2,2	1,2	$20,5^{\pm 1,5}$
A2100-RS	5 Amp.	25	2	3,2	2,0	1,2	$18,5^{\pm 1,5}$
A2100-OW	5 Amp.	25	2	3,2	2,2	1,2	$25,5^{\pm 1,5}$
A2100-H1	5 Amp.	50	5	1,2	1,0	0,5	$35,0^{\pm 0,5}$
A2100-I1	5 Amp.	50	5	2,6	2,4	0,7	$38,5^{\pm 0,5}$
A2100-I2	5 Amp.	50	5	2,6	2,4	0,7	$38,5^{\pm 0,5}$
A2400	10 Amp.	250	50	1,2	1,0	0,3	$14,7^{\pm 0,4}$
A2400-AC	10 Amp.	250	50	1,2	1,0	0,3	$15,2^{\pm 0,5}$
A2400-AM	10 Amp.	120	15	2,8	2,2	0,8	$15,2^{\pm 1,5}$
A2400-AL	10 Amp.	60	12	5	4	1,4	$15,2^{\pm 2,0}$
A2400-CR	10 Amp.	250	50	1,5	1,0	0,3	$20,5^{\pm 0,7}$
A2400-MR	10 Amp.	120	15	3,2	2,2	1,2	$20,5^{\pm 1,5}$
A2400-RS	10 Amp.	120	15	3,2	2,0	1,2	$18,5^{\pm 1,5}$
A2400-OW	10 Amp.	120	15	3,2	2,2	1,2	$25,5^{\pm 1,5}$
A2400-H1	10 Amp.	250	50	1,2	1,0	0,5	$35,0^{\pm 0,5}$
A2400-I1	10 Amp.	250	50	2,6	2,4	0,7	$38,5^{\pm 0,5}$
A2400-I2	10 Amp.	250	50	2,6	2,4	0,7	$38,5^{\pm 0,5}$
B2200	10 Amp.	80	10	1,2	0,8	0,3	$14,7^{\pm 0,4}$
B2300	10 Amp.	160	20	1,2	0,8	0,3	$14,7^{\pm 0,4}$
B2300-AC	10 Amp.	160	20	1,2	0,8	0,3	$15,2^{\pm 0,5}$
B2300-AM	10 Amp.	80	10	2,8	2,2	0,8	$15,2^{\pm 1,5}$
B2300-AL	10 Amp.	40	7	5	4	1,4	$15,2^{\pm 2,0}$
B2300-CR	10 Amp.	160	20	1,5	0,8	0,3	$20,5^{\pm 0,7}$
B2300-MR	10 Amp.	80	10	3,2	2,2	1,2	$20,5^{\pm 1,5}$
B2300-RS	10 Amp.	80	10	3,2	2,0	1,2	$18,5^{\pm 1,5}$
B2300-OW	10 Amp.	80	10	3,2	2,2	1,2	$25,5^{\pm 1,5}$
B2300-H1	10 Amp.	160	20	1,2	0,8	0,5	$35,0^{\pm 0,5}$
B2300-I1	10 Amp.	160	20	2,6	2,4	0,7	$38,5^{\pm 0,5}$
B2300-I2	10 Amp.	160	20	2,6	2,4	0,7	$38,5^{\pm 0,5}$
B1400	15 Amp.	250	50	1,2	0,8	0,3	$14,7^{\pm 0,4}$
B1400-AC	15 Amp.	250	50	1,2	0,8	0,3	$15,2^{\pm 0,5}$
B1400-AM	15 Amp.	120	15	2,8	2,2	0,8	$15,2^{\pm 1,5}$
B1400-AL	15 Amp.	60	12	5	4	1,4	$15,2^{\pm 2,0}$
B1400-CR	15 Amp.	250	50	1,5	0,8	0,3	$20,5^{\pm 0,7}$
B1400-MR	15 Amp.	120	15	3,2	2,2	1,2	$20,5^{\pm 1,5}$
B1400-RS	15 Amp.	120	15	3,2	2,0	1,2	$18,5^{\pm 1,5}$
B1400-OW	15 Amp.	120	15	3,2	2,2	1,2	$25,5^{\pm 1,5}$
B1400-H1	15 Amp.	250	50	1,2	0,8	0,5	$35,0^{\pm 0,5}$
B1400-I1	15 Amp.	250	50	2,6	2,4	0,7	$38,5^{\pm 0,5}$
B1400-I2	15 Amp.	250	50	2,6	2,4	0,7	$38,5^{\pm 0,5}$
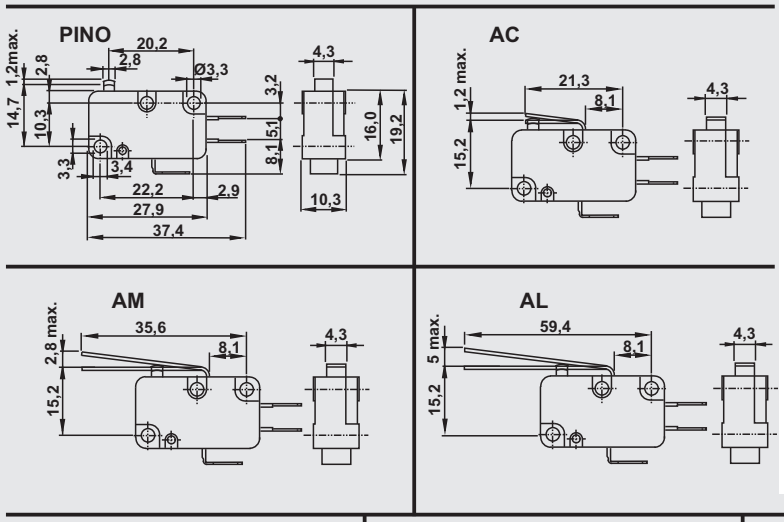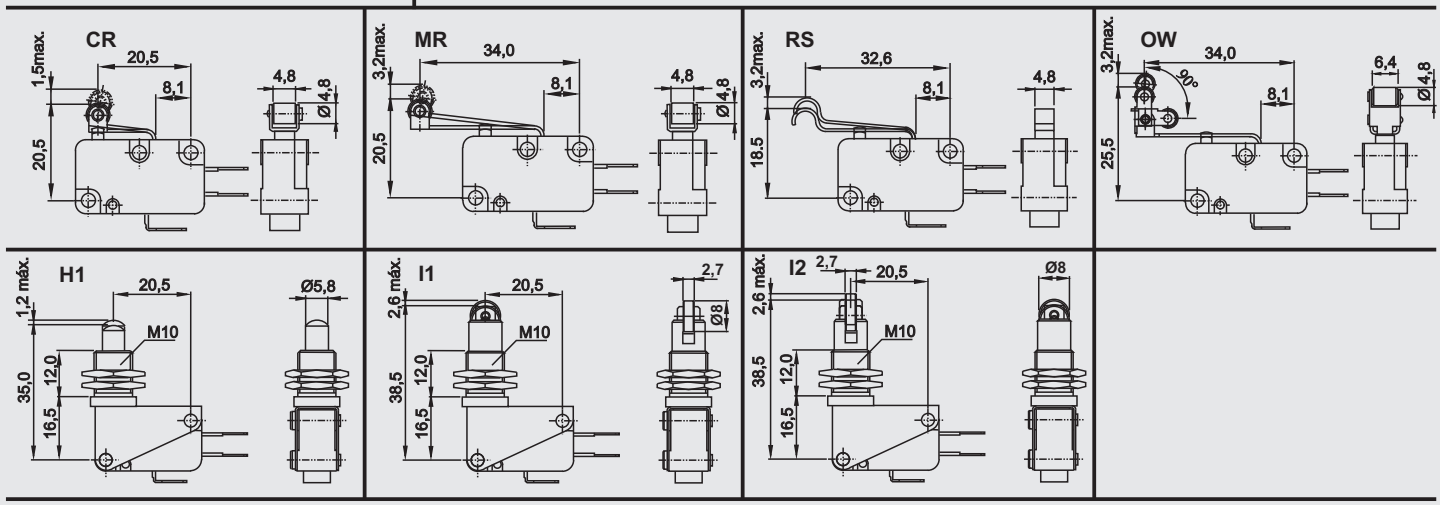
Dimensões: